소 요 수 QTY				품 번 ITEM	품 명 DESCRIPTION	재 질 MATERIAL	규 격 SPECIFICATION	비 고 REMARK
	G03	G02	G01					
			1	01	Out Line		APM-EB01AM3N	무Key Type
		1		02	Out Line		APM-EB02AM3N	
	1			03	Out Line		APM-EB04AM3N	

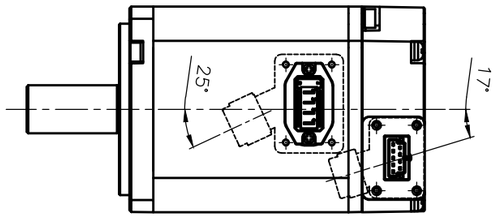

SC-MC6P-AJ2G-05

Pin No.	Phase
1	U
2	V
3	W
4	FG

<Power Connector 핀 배열>

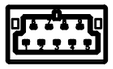

RECEPTACLE : JN13CD09PN1
PIN : JN-24S-C1B-B1-10000

Pin No.	Encoder Phase	Pin No.	Encoder Phase
1	SHIELD	6	GND_B
2	$\overline{SLO}$	7	VDD_B
3	SLO	8	0V
4	$\overline{MA}$	9	+5V
5	MA		

<Encoder Connector 핀 배열>

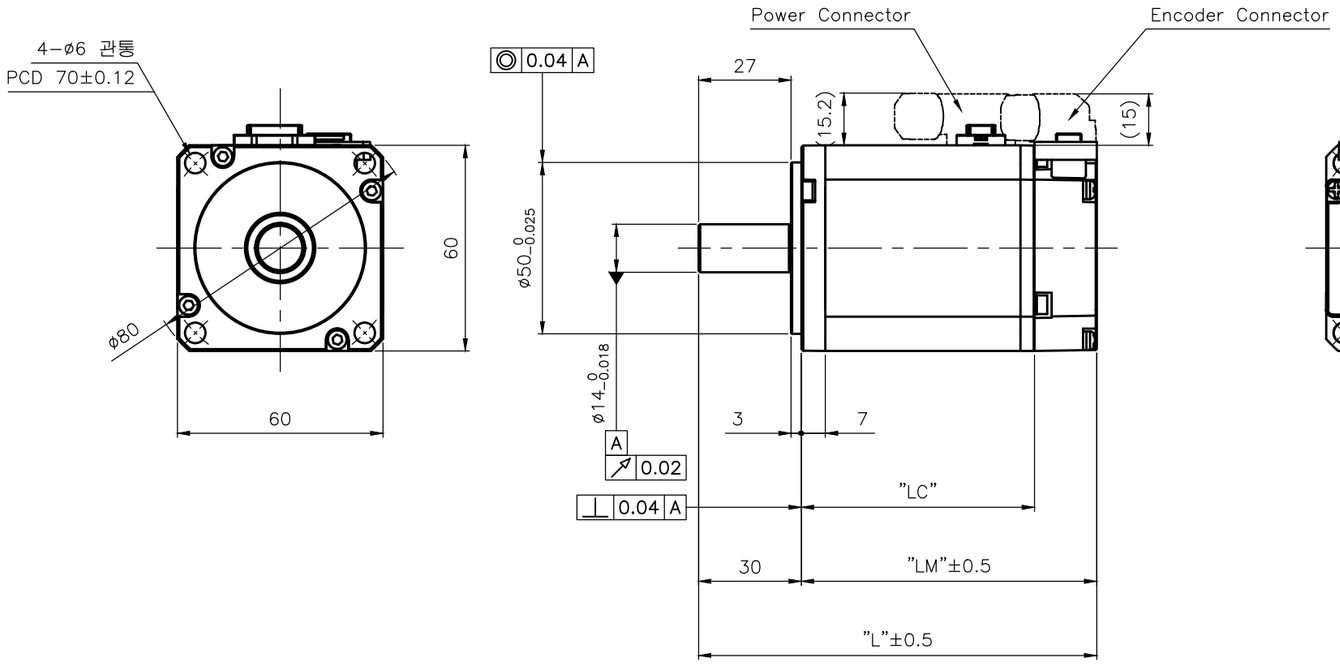

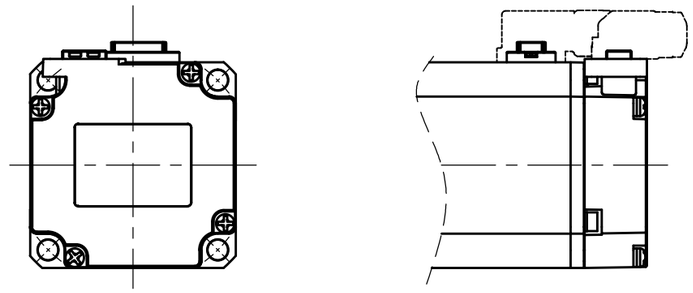

<Rear Type>

<외형 치수>

군 번	Part No.	모델명	L	LM	LC
G01	–	APM-EB01AM3N	89.2	59.2	41.0
G02	–	APM-EB02AM3N	98.2	68.2	50.0
G03	–	APM-EB04AM3N	116.2	86.2	68.0

무지정 공차	
치수 구분	기본 공차
~3mm 이하	±0.10
3~6mm 이하	±0.12
6~10mm 이하	±0.15
10~18mm 이하	±0.18
18~30mm 이하	±0.21
30~50mm 이하	±0.25
50~80mm 이하	±0.30
80~120mm 이하	±0.35
120~180mm 이하	±0.40
180~250mm 이하	±0.46
250~315mm 이하	±0.52
315~400mm 이하	±0.57
400~500mm 이하	±0.63
500mm 초과	±0.70

개정 CHANGE					
1	2	3	4	5	

LS Mecapion

삼각법 3RD ANGLE PROJECTION	척도 SCALE	제품명 PRODUCT NAME	EB Servo Motor
	1/1 , N.S		
단위 UNIT	일자 DATA	도면명칭 TITLE	Out Line (무Key Type)
MM	2022.09.01		
설계 DESIGNED	검도 CHECKED	승인 APPROVED	도면번호 DWG. NO. EM06GA003 1/1
			참조도면 REF. NO. Ver 1.0