소 요 수 QTY			품번 ITEM	품 명 DESCRIPTION	재 질 MATERIAL	규 격 및 도 번 SPECIFICATION	비 고 REMARK

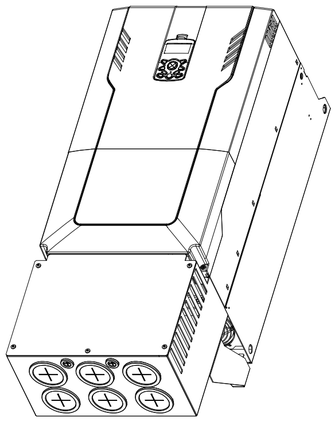

Drive + Conduit

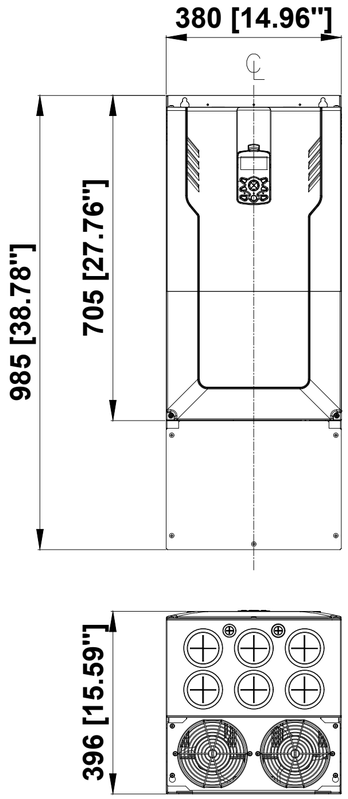

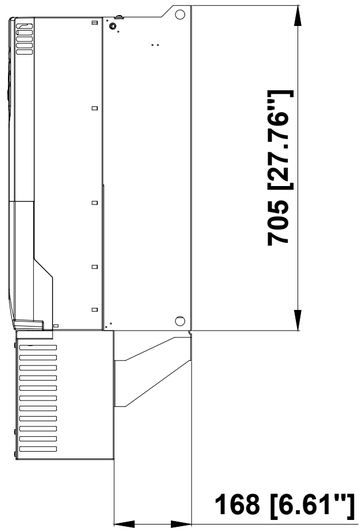

적 용 제 품 Applied Model	
200V	400V
LSLV0900H100-2	LSLV1600H100-4
	LSLV1850H100-4

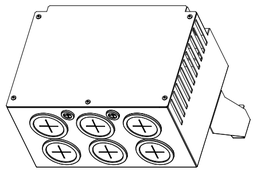

Conduit

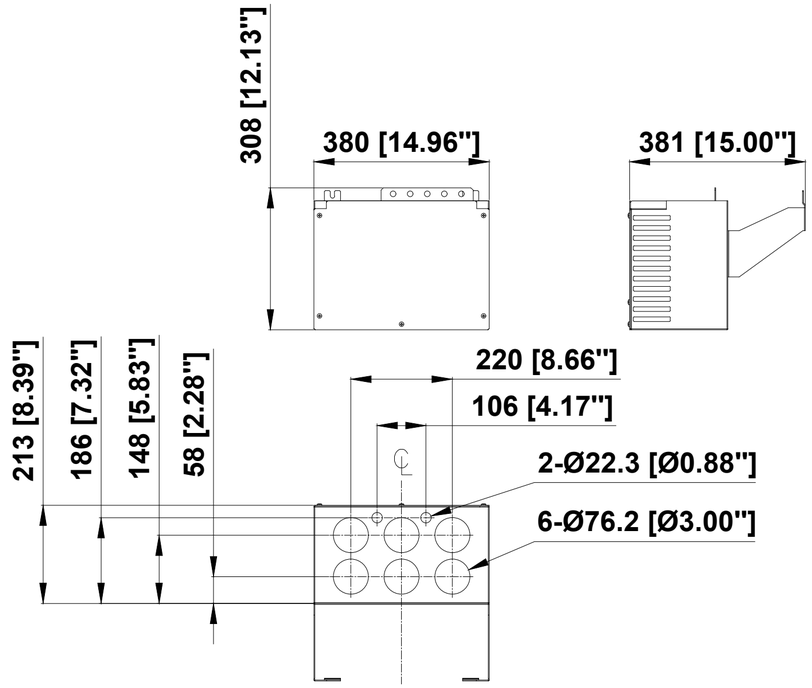

* Image After Removing Rubber Packing

정 CHANGE 개	LS ELECTRIC				LSLV-H100+		매 수 SHEETS
	삼 각 법 3RD ANGLE PROJECTION	척 도 SCALE / , NS	단 위 DIMENSION MM[INCH]	작 성 일 DATE . .	도면명칭 TITLE	H100+ EXTERNAL DIMENSION DRAWING FRAME SIZE H	1 / 1
	제 도 DRAWN	설 계 DESIGNED	검 도 CHECKED	승 인 APPROVED	도면번호 DWG. NO.		
					관련도번 REF. NO.		