소 요 수 QTY			품번 ITEM	품 명 DESCRIPTION	재 질 MATERIAL	규 격 및 도 번 SPECIFICATION	비 고 REMARK

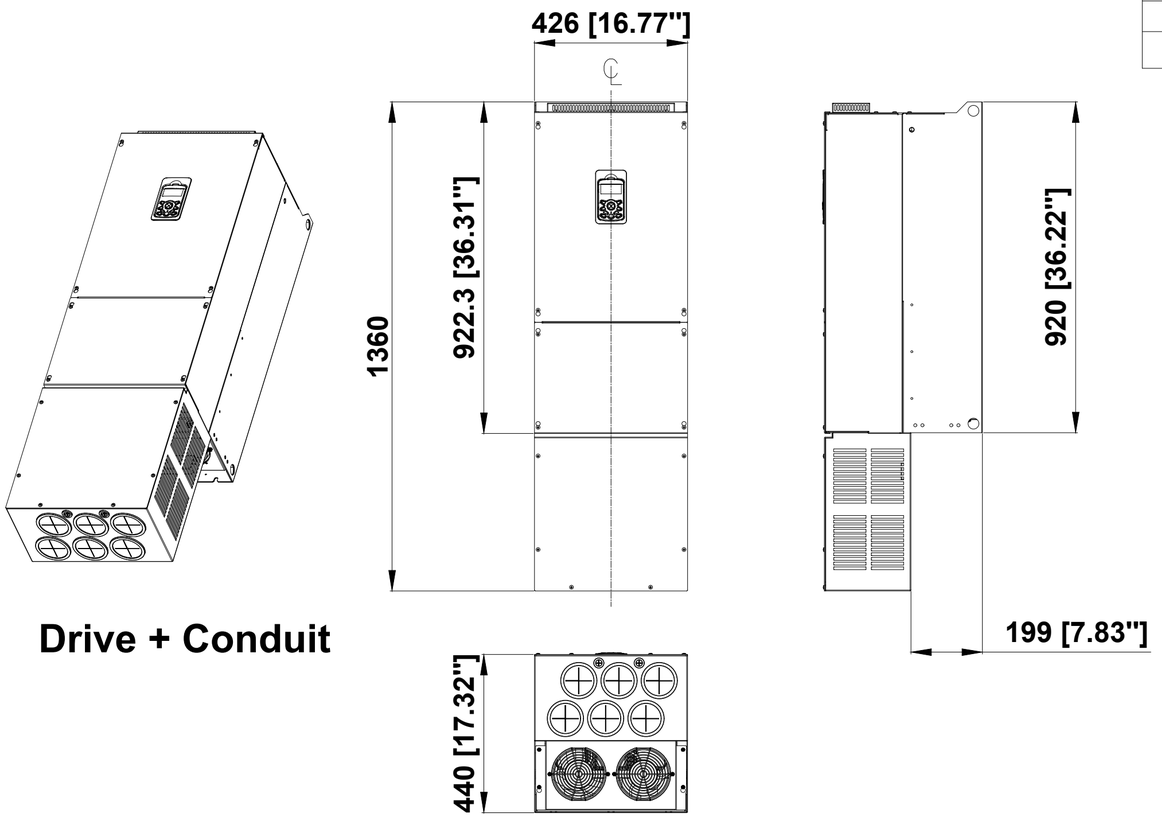

Drive + Conduit

적 용 제 품 Applied Model	
	600V
	LSLV2500H100-5
	LSLV3000H100-5

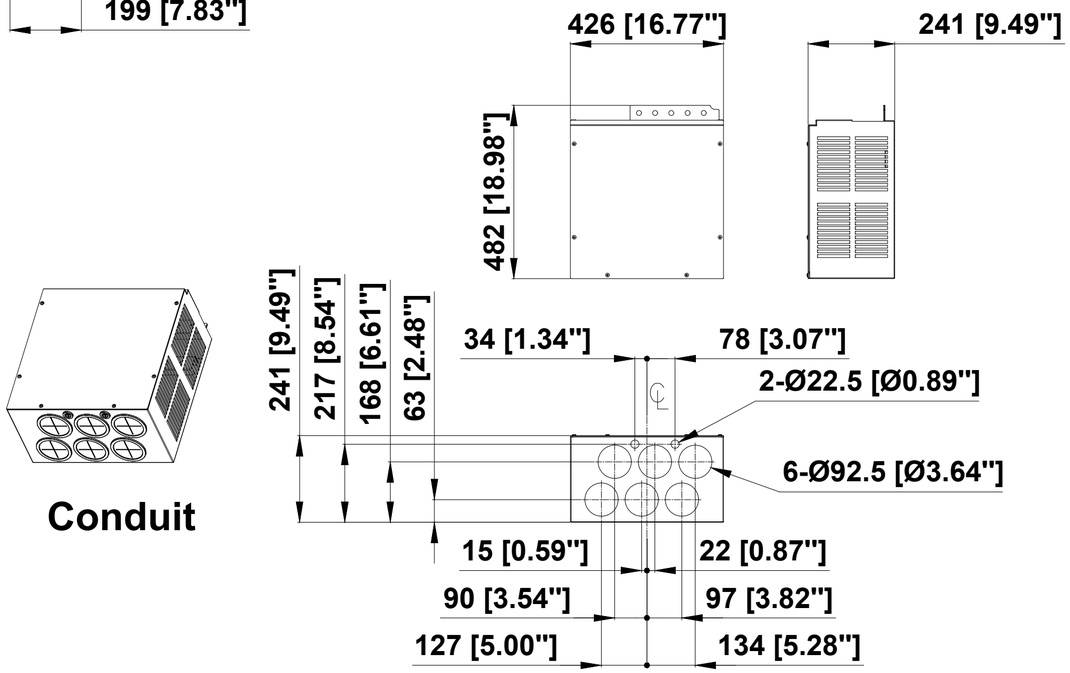

Conduit

* Image After Removing Rubber Packing

정 CHANGE 개	LS ELECTRIC				LSLV-H100+(600V)		매 수 SHEETS
	삼 각 법 3RD ANGLE PROJECTION	척 도 SCALE / , NS	단 위 DIMENSION MM[INCH]	작 성 일 DATE . .	도면명칭 TITLE	H100+(600V) EXTERNAL DIMENSION DRAWING FRAME SIZE i	1 / 1
	제 도 DRAWN	설 계 DESIGNED	검 도 CHECKED	승 인 APPROVED	도면번호 DWG. NO.		
					관련도번 REF. NO.		