소 요 수 QTY			품번 ITEM	품 명 DESCRIPTION	재 질 MATERIAL	규 격 및 도 번 SPECIFICATION	비 고 REMARK

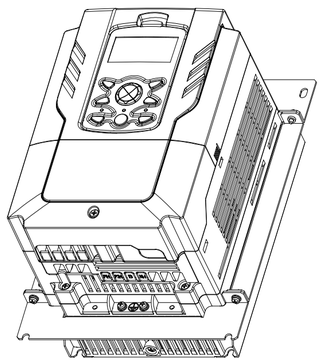

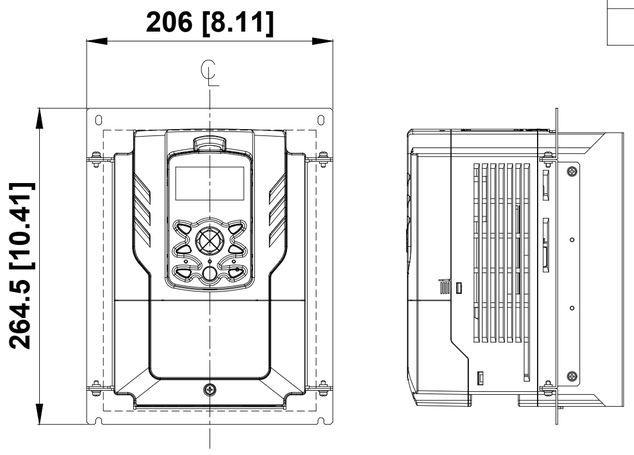

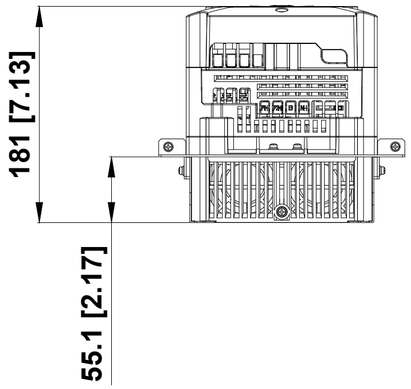

Drive + Flange

적 용 제 품 Applied Model	
200V	**400V**
LSLV0008H100-2	LSLV0008H100-4
LSLV0015H100-2	LSLV0015H100-4
LSLV0022H100-2	LSLV0022H100-4
LSLV0037H100-2	LSLV0037H100-4
LSLV0055H100-2	LSLV0055H100-4
LSLV0075H100-2	LSLV0075H100-4
LSLV0110H100-2	LSLV0110H100-4

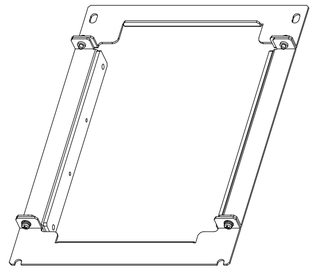

Flange

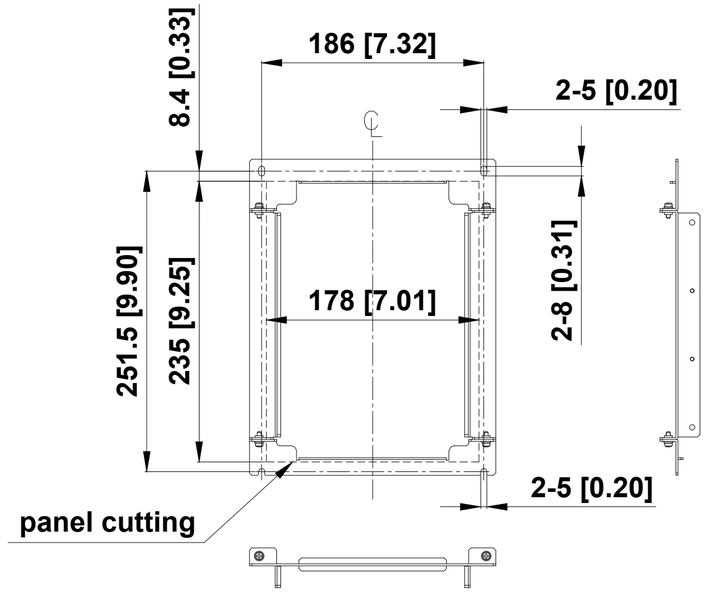

정 CHANGE 개		LS ELECTRIC				LSLV-H100+		매 수 SHEETS
		삼 각 법 3RD ANGLE PROJECTION	척 도 SCALE	단 위 DIMENSION	작 성 일 DATE	도면명칭 TITLE	H100+ EXTERNAL DIMENSION DRAWING FRAME SIZE A	1/1
			/ , NS	MM[INCH]	. .			
		제 도 DRAWN	설 계 DESIGNED	검 도 CHECKED	승 인 APPROVED	도면번호 DWG. NO.		
						관련도번 REF. NO.		