소 요 수 QTY			품번 ITEM	품 명 DESCRIPTION	재 질 MATERIAL	규 격 및 도 번 SPECIFICATION	비 고 REMARK

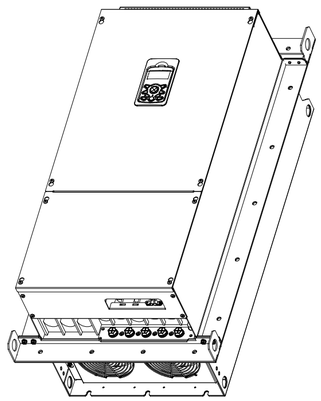

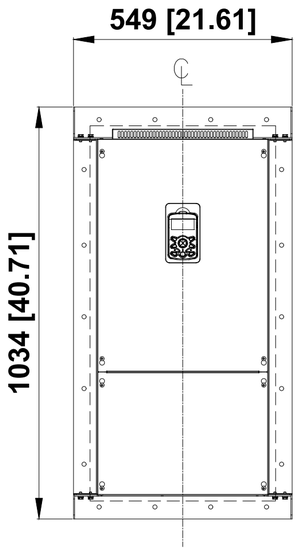

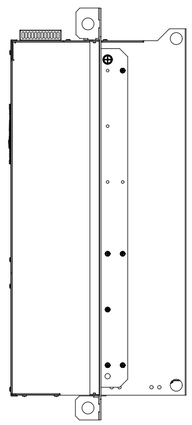

Drive + Flange

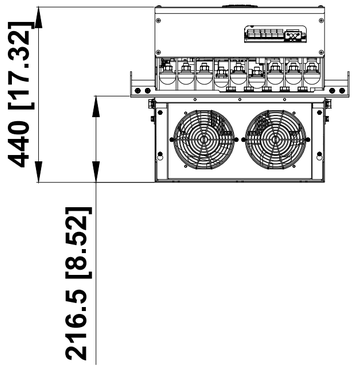

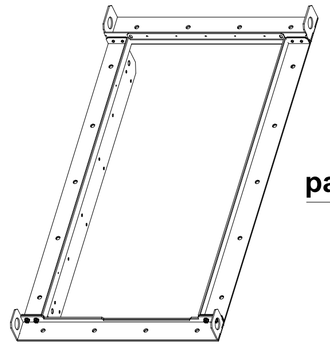

Flange

적 용 제 품 Applied Model	
200V	400V
	LSLV2200H100-4
	LSLV2500H100-4

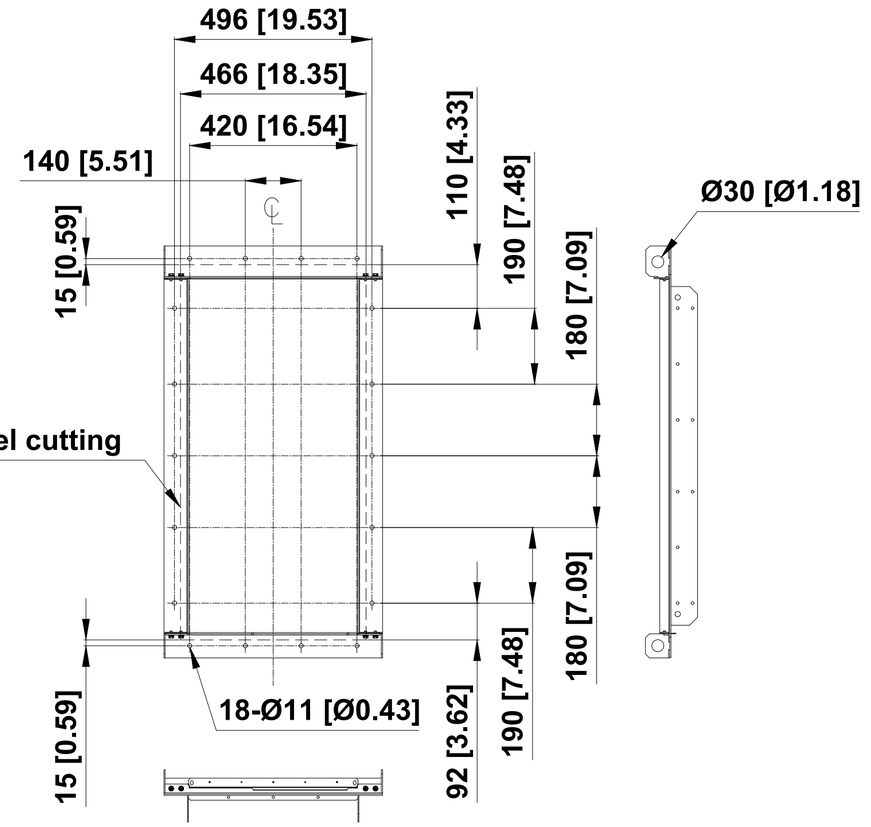

정 CHANGE 개	LS ELECTRIC				LSLV-H100+		매 수 SHEETS
	삼 각 법 3RD ANGLE PROJECTION	척 도 SCALE / , NS	단 위 DIMENSION MM[INCH]	작 성 일 DATE . .	도면명칭 TITLE	H100+ EXTERNAL DIMENSION DRAWING FRAME SIZE i	1 / 1
	제 도 DRAWN	설 계 DESIGNED	검 도 CHECKED	승 인 APPROVED	도면번호 DWG. NO.		
					관련도번 REF. NO.		