소 요 수 QTY			품번 ITEM	품 명 DESCRIPTION	재 질 MATERIAL	규 격 및 도 번 SPECIFICATION	비 고 REMARK

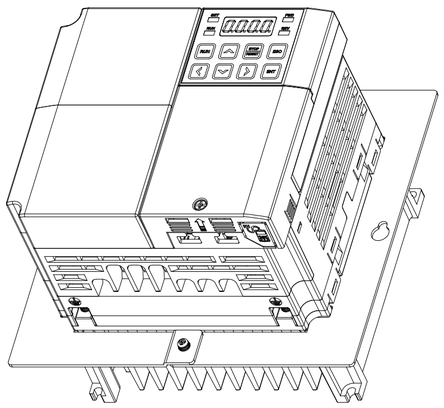

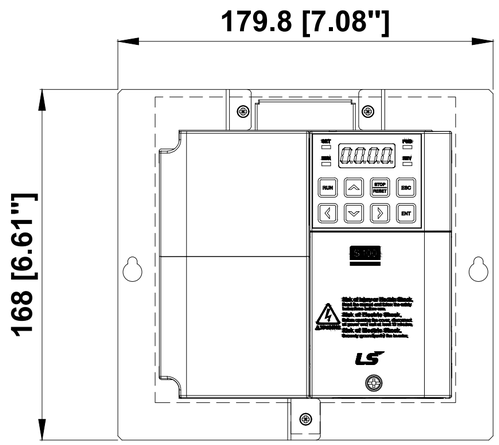

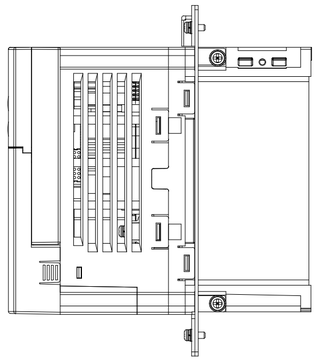

Drive + Flange

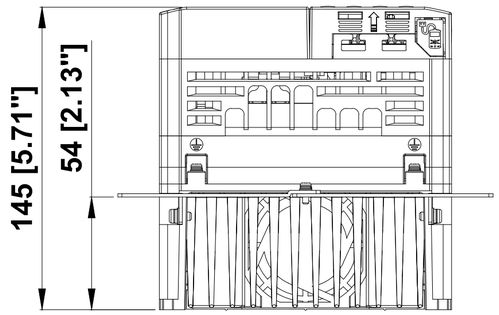

적 용 제 품 Applied Model	
200V	400V
LSLV0022S100-1	LSLV0037S100-4
LSLV0037S100-2	LSLV0040S100-4
LSLV0040S100-2	

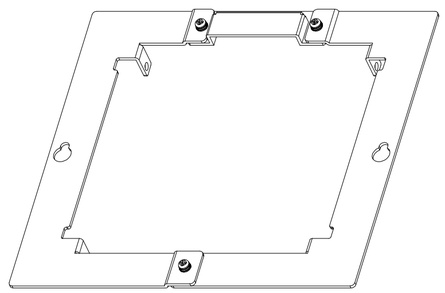

Flange

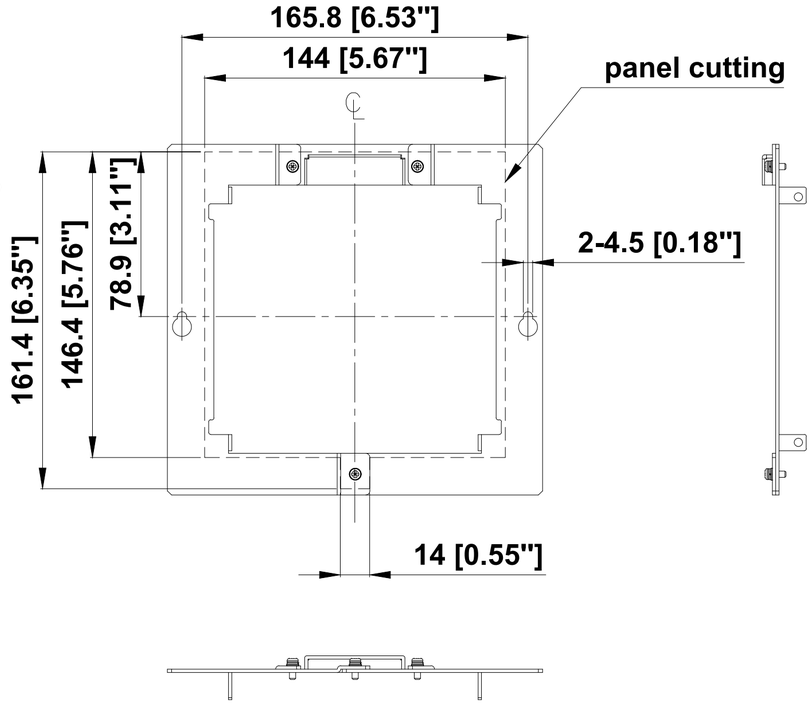

정 CHANGE 개		LS ELECTRIC				LSLV-S100		매 수 SHEETS
		삼 각 법 3RD ANGLE PROJECTION	척 도 SCALE / , NS	단 위 DIMENSION MM[INCH]	작 성 일 DATE . .	도면명칭 TITLE	S100 DIMENSION DRAWING FRAME SIZE C	1 / 1
		제 도 DRAWN	설 계 DESIGNED	검 도 CHECKED	승 인 APPROVED	도면번호 DWG. NO.		
						관련도번 REF. NO.		