소 요 수 QTY			품번 ITEM	품 명 DESCRIPTION	재 질 MATERIAL	규 격 및 도 번 SPECIFICATION	비 고 REMARK

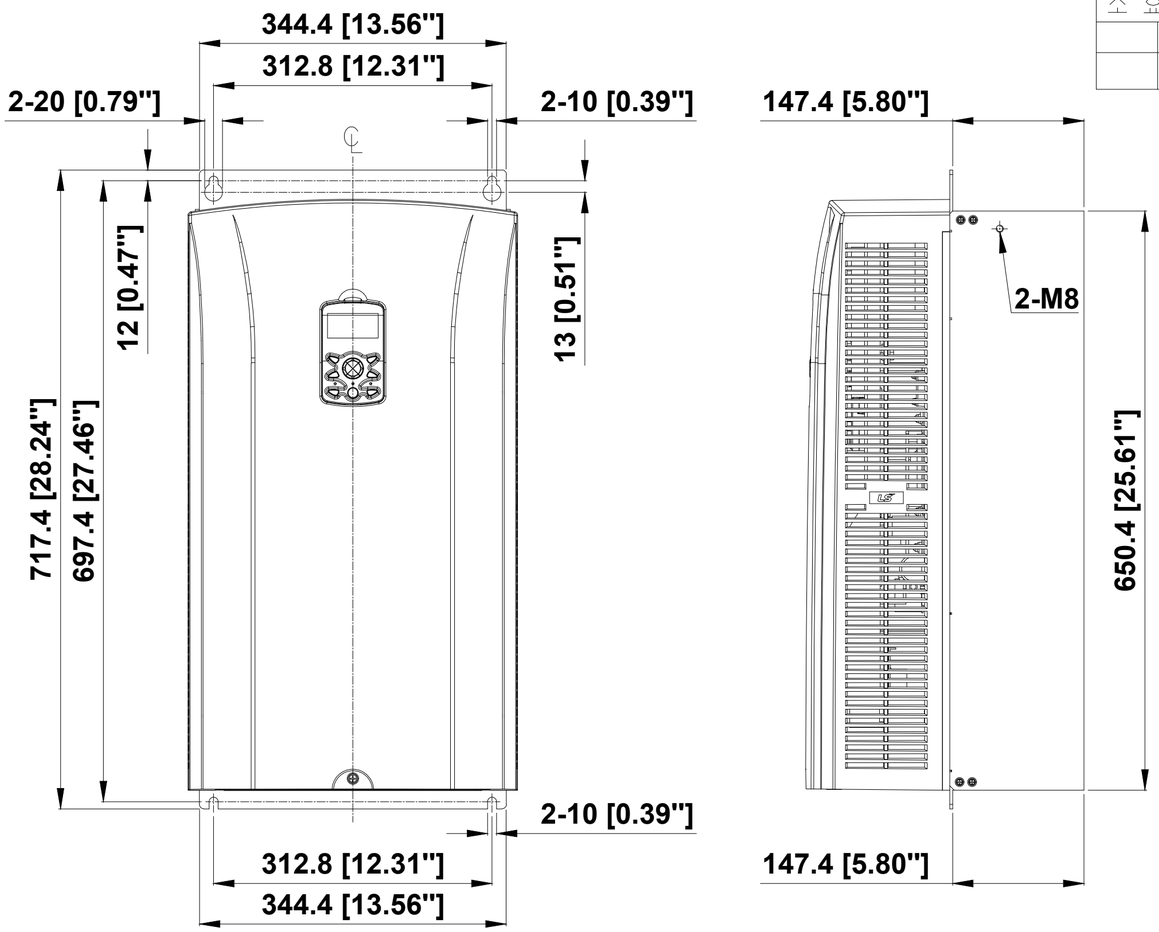

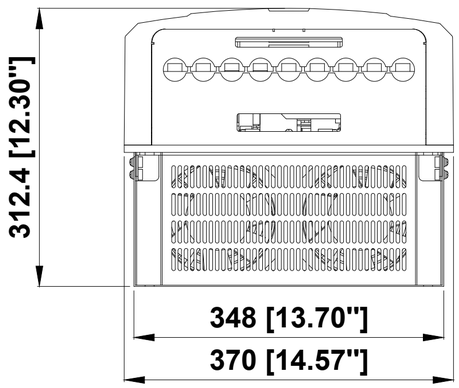

적 용 제 품 Applied Model	
	400V
	SV0550iS7-4
	SV0750iS7-4

Non DCR Type

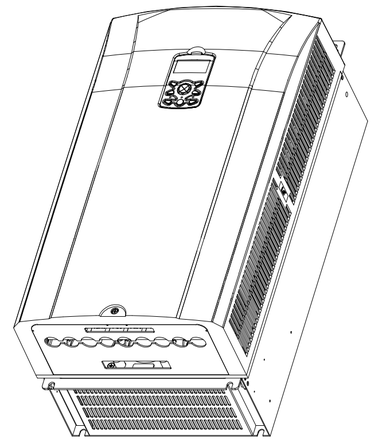

Drive + Flange

정 CHANGE 개								
	LS ELECTRIC				SV-iS7			매 수 SHEETS
	삼 각 법 3RD ANGLE PROJECTION	척 도 SCALE	단 위 DIMENSION	작 성 일 DATE	도면명칭 TITLE	iS7 DIMENSION DRAWING FRAME SIZE F (400V) – Non DCR		1/1
		/ , NS	MM[INCH]	. .				
	제 도 DRAWN	설 계 DESIGNED	검 도 CHECKED	승 인 APPROVED	도면번호 DWG. NO.			
					관련도번 REF. NO.			