소 요 수 QTY				품 번 ITEM	품 명 DESCRIPTION	재 질 MATERIAL	규 격 SPECIFICATION	비 고 REMARK
G04	G03	G02	G01					
			1	01	Out Line		APM-FFP30A/22D/20G/12MMN2	무Key, Brake Type
		1		02	Out Line		APM-FFP50A/35D/30G/20MMN2	무Key, Brake Type
	1			03	Out Line		APM-FFP55D/44G/30MMN2	무Key, Brake Type
1				04	Out Line		APM-FFP75D/60G/44MMN2	무Key, Brake Type

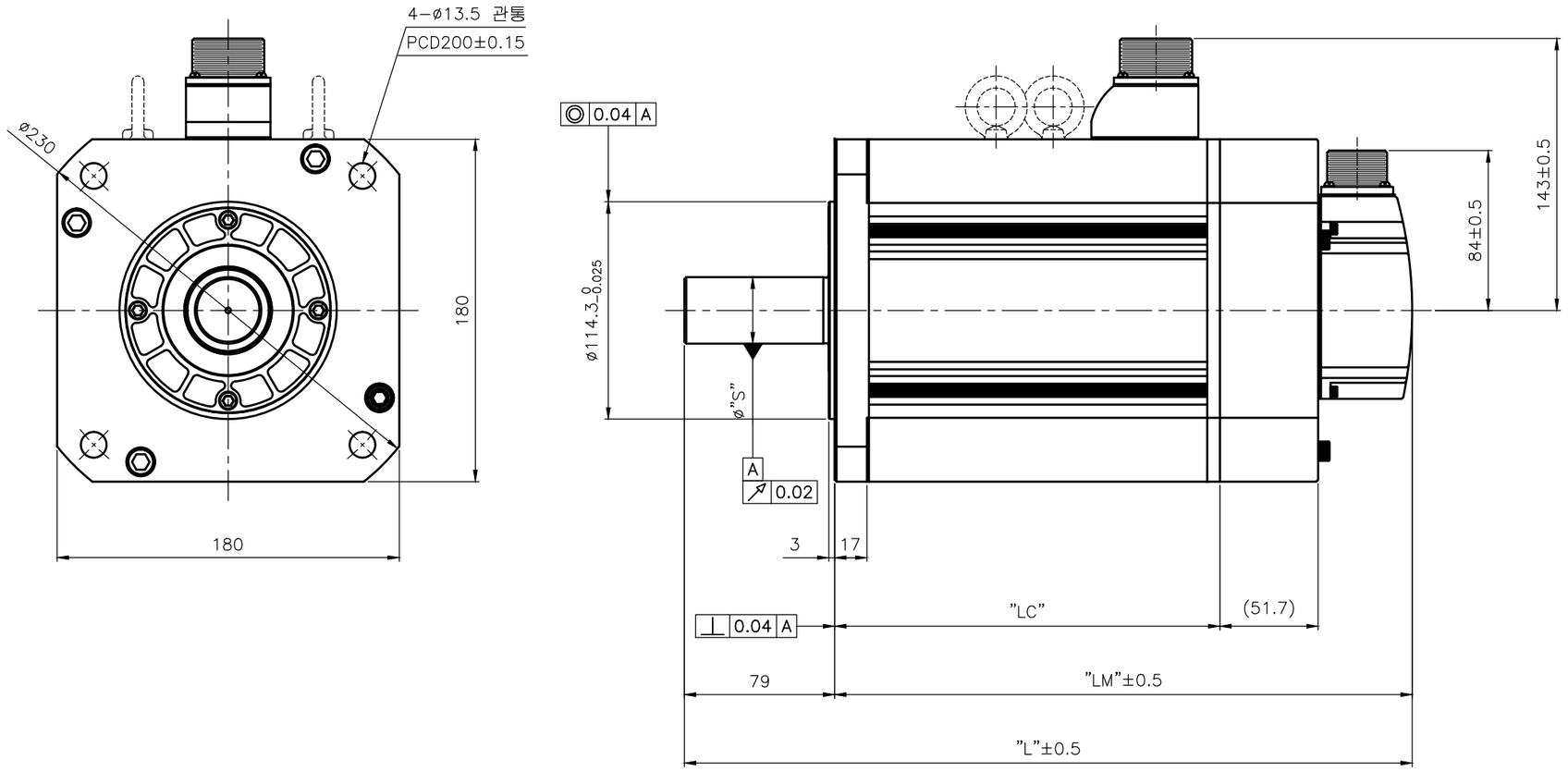

MS3102A24-10P
(7 pole plug)

Pin No.	Phase
A	U
B	V
C	W
D	F/G
E	BK+
F	BK-

<Power Connector 핀 배열>

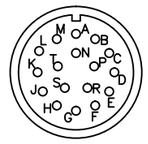

MS3102A20-29P
(17 pole plug)

Pin No.	Encoder Phase	Pin No.	Encoder Phase
A	MA	M	-
B	$\overline{MA}$	N	-
C	SLO	P	-
D	$\overline{SLO}$	R	-
E	VDD_B	H	+5V
F	GND_B	G	0V
K	-	J	SHIELD
L	-		

<Encoder Connector 핀 배열>

<외형 치수>

군 번	Part No.	모델명	외형치수 L	LM	LC	S	Connecotr 형명	아이볼트
G01	미정	APM-FFP30AMN2	308.9	229.9	128.7	$35^{+0.01}_{0}$	MS3102A24-10P	무
	미정	APM-FFP22DMN2						
	미정	APM-FFP20GMN2						
	미정	APM-FFP12MMN2						
G02	미정	APM-FFP50AMN2	338.9	259.9	158.7	$35^{+0.01}_{0}$	MS3102A24-10P	무
	미정	APM-FFP35DMN2						
	미정	APM-FFP30GMN2						
	미정	APM-FFP20MMN2						

군 번	Part No.	모델명	외형치수 L	LM	LC	S	Connecotr 형명	아이볼트
G03	미정	APM-FFP55DMN2	382.9	303.9	202.7	$35^{+0.01}_{0}$	MS3102A24-10P	유
	미정	APM-FFP44GMN2						
	미정	APM-FFP30MMN2						
G04	미정	APM-FFP75DMN2	435.9	356.9	255.7	$42^{0}_{-0.016}$	MS3102A24-10P	유
	미정	APM-FFP60GMN2						
	미정	APM-FFP44MMN2						

무지정 공차	
치수 구분	기본 공차
~3mm 이하	±0.10
3~6mm 이하	±0.12
6~10mm 이하	±0.15
10~18mm 이하	±0.18
18~30mm 이하	±0.21
30~50mm 이하	±0.25
50~80mm 이하	±0.30
80~120mm 이하	±0.35
120~180mm 이하	±0.40
180~250mm 이하	±0.46
250~315mm 이하	±0.52
315~400mm 이하	±0.57
400~500mm 이하	±0.63
500mm 초과	±0.70

개정 CHANGE

1 2 3 4 5

LS Mecapion

삼 각 법 3RD ANGLE PROJECTION	척 도 SCALE 1/1 , N.S
단 위 UNIT MM	일 자 DATA 2018.11.01

설 계 DESIGNED	검 도 CHECKED	승 인 APPROVED

제 품 명 PRODUCT NAME	AP18 Servo Motor
도면명칭 TITLE	Out Line (무Key, Brake Type)
도면번호 DWG. NO.	FMP18GA004 1/1
참조도면 REF. NO.	Ver 1.0