소 요 수 QTY				품 번 ITEM	품 명 DESCRIPTION	재 질 MATERIAL	규 격 SPECIFICATION	비 고 REMARK
			G01					
			1	01	Out Line		APM-FGP110GMK	Key Type

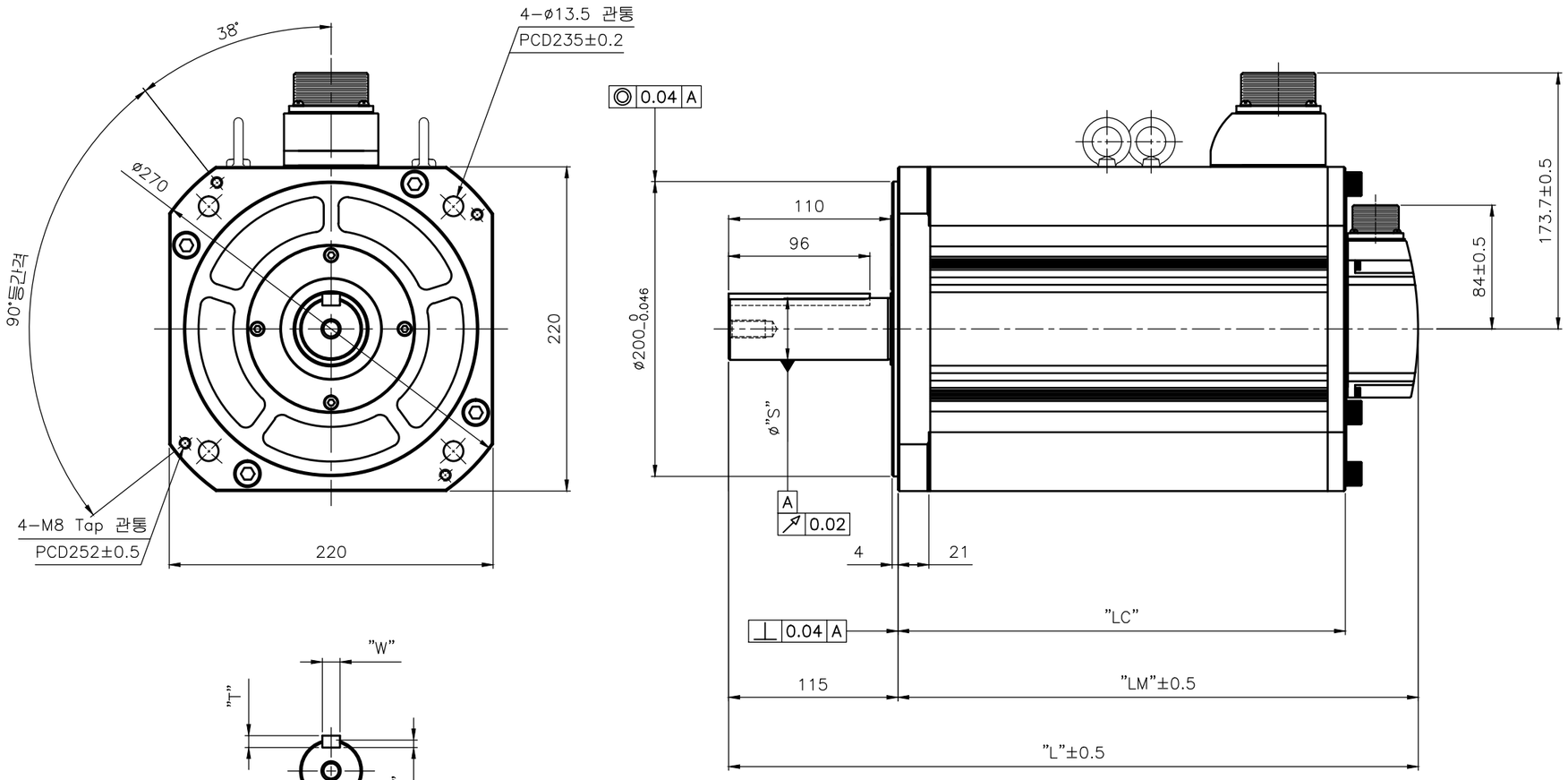

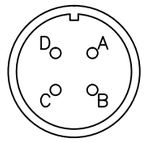

MS3102A32-17P
(4 pole plug)

Pin No.	Phase
A	U
B	V
C	W
D	FG

<Power Connector 핀 배열>

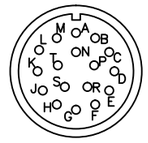

MS3102A20-29P
(17 pole plug)

Pin No.	Encoder Phase	Pin No.	Encoder Phase
A	MA	M	–
B	$\overline{MA}$	N	–
C	SLO	P	–
D	$\overline{SLO}$	R	–
E	VDD_B	H	+5V
F	GND_B	G	0V
K	–	J	SHIELD
L	–		

<Encoder Connector 핀 배열>

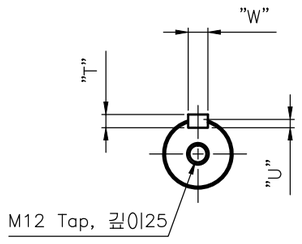

<Shaft Dimensions>

군 번	Part No.	모델명	외형치수				Key 치수		
			L	LM	LC	S	T	W	U
G01	47160639	APM-FGP110GMK	468.5	353.5	304	42 0 -0.016	8	12	5

무지정 공차	
치수 구분	기본 공차
~3mm 이하	±0.10
3~6mm 이하	±0.12
6~10mm 이하	±0.15
10~18mm 이하	±0.18
18~30mm 이하	±0.21
30~50mm 이하	±0.25
50~80mm 이하	±0.30
80~120mm 이하	±0.35
120~180mm 이하	±0.40
180~250mm 이하	±0.46
250~315mm 이하	±0.52
315~400mm 이하	±0.57
400~500mm 이하	±0.63
500mm 초과	±0.70

개정 CHANGE									
1	2	3	4	5	LS Mecapion	삼각법 3RD ANGLE PROJECTION	척도 SCALE 1/1 , N.S	제품명 PRODUCT NAME	AP22 Servo Motor
						단위 UNIT MM	일자 DATA 2018.11.01	도면명칭 TITLE	Out Line (Key Type)
					설계 DESIGNED –	검도 CHECKED	승인 APPROVED	도면번호 DWG. NO.	FMP22GA001-3 1/1
								참조도면 REF. NO.	Ver 1.0